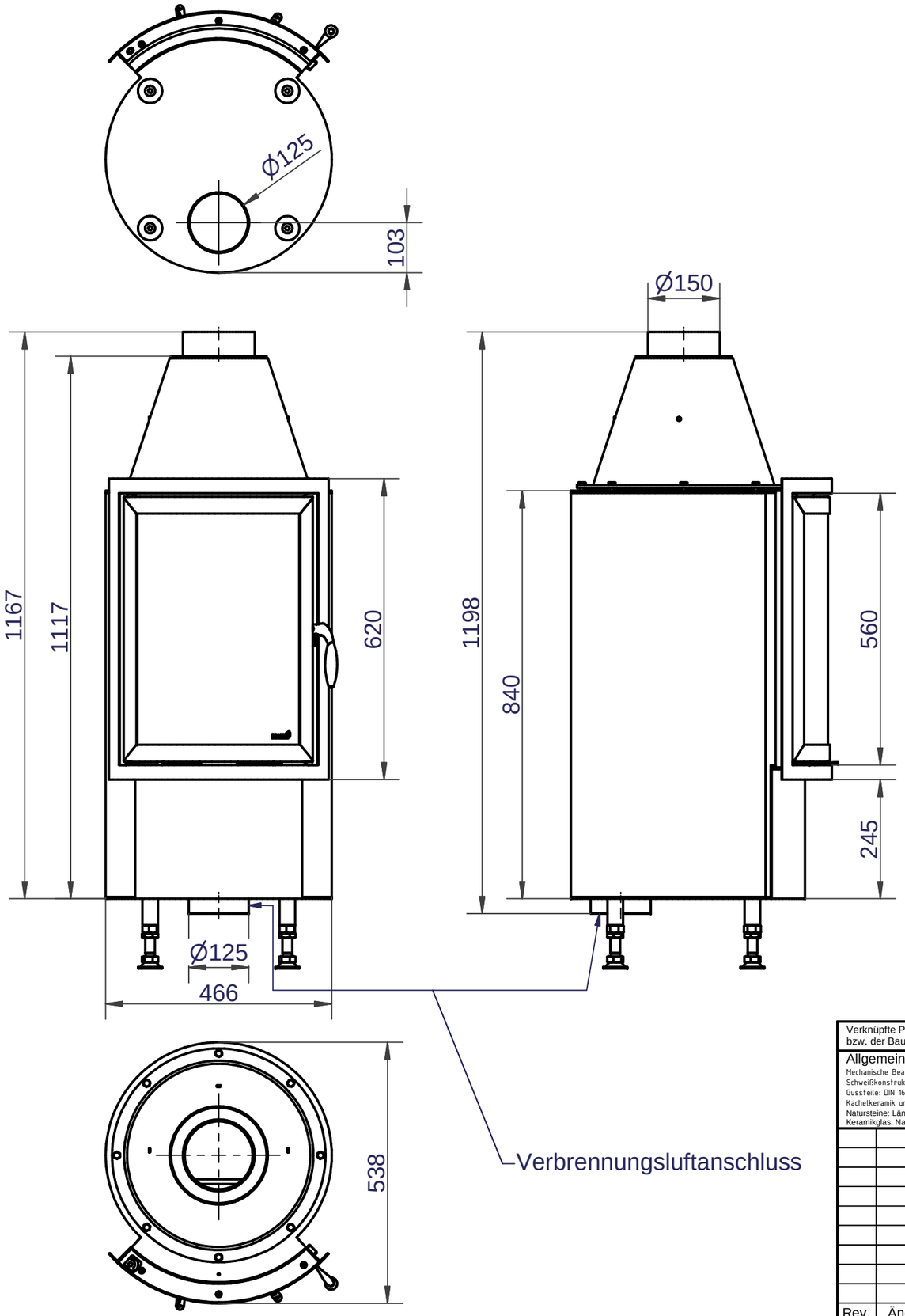

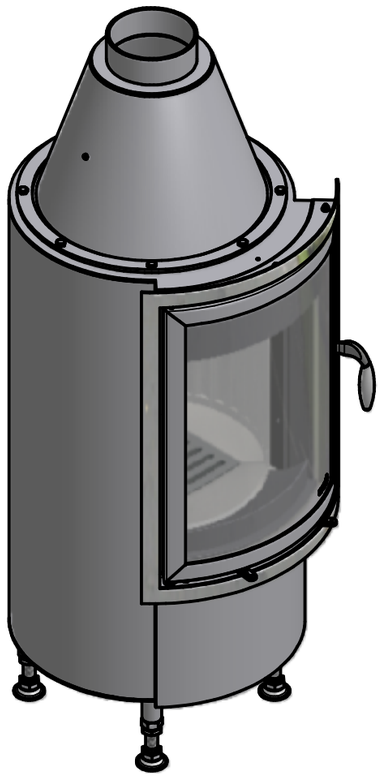

Verknüpfte Projekte des Bauteils bzw. der Baugruppe	-- Rad 60/57 ECOplus		
Allgemeintoleranz Mechanische Bearbeitung: DIN 2768 T1-m Schweißkonstruktionen: DIN EN ISO 13920-A Gussteile: DIN 1683-1, DIN 1685-1, DIN 1686-1 Kachelkeramik und Schamotte: ±1% vom Nennmaß Natursteine: Längen ± 1mm; Stärke ± 0,5mm Keramikglas: Nach Tol. des Herstellers	Diese Zeichnung ist urheberrechtlich geschützt. Sie darf Dritten nur mit ausdrücklicher Genehmigung der Firma Hark GmbH & Co. KG zugänglich gemacht werden.	Maßstab 1:10((1:10))	Gewicht von Bauteil bzw. Baugruppe Gewicht 182.843kg
		Materialien von Bauteil bzw. Baugruppe Materialgruppe Baugruppe mit mehreren Werkstoffen Material	

	Datum	Name
Angelegt	16.06.2015	Baerwolf
Status Wechsel	16.06.2015	Baerwolf
Blatt 1 von 1		DIN A3

Bezeichnung und Beschreibung der Zeichnungsableitung
Prospektzeichnung-Übersicht

GmbH + Co. KG HARK® Die Nr. 1 Im Kamin- & Kachelofenbau

Nummer des Bauteils bzw. der Baugruppe HAE-034695B	Status Baut., Baugr. Freigegeben
Nummer der Zeichnungsableitung HAE-046552	Status Zeichng. Freigegeben
ERP-Artikelnummer des PSP-Artikel	Status PSP-Artikel

Rev.	Änderungen	Datum	Name

Ursprung | Ersatz für | Ersetzt durch